Exsto Tecnologia

XB107 - BANCO DE ENSAIOS PARA BANCADA DE TESTES TRIFÁSICA

BANCADA DE TESTES

Soluções EXSTO em Educação Tecnológica

ÍNDICE

EXSTO TECNOLOGIA 3

CARACTERÍSTICAS 4

ESPECIFICAÇÕES TÉCNICAS 5

COMPOSIÇÃO DO PRODUTO 11

OPCIONAIS 11

CONTATO 12

EXSTO TECNOLOGIA

A Exsto Tecnologia atua no mercado educacional, desenvolvendo kits didáticos para o ensino tecnológico.

Em um mundo digital, a tecnologia evolui de forma rápida e constante. A cada dia novos equipamentos, softwares e serviços entram na vida das pessoas, criando novas necessidades e questões, que geram mais equipamentos, softwares e serviços. O profissional envolvido com essas tecnologias deve estar em constante processo de atualização e aprendizado para acompanhar um universo que se transforma a cada instante. Em um ambiente dinâmico e competitivo, ele tem que compreender e dominar tecnologias que são como magia para a maioria das pessoas.

Instalada em Santa Rita do Sapucaí, o Vale da Eletrônica, uma região reconhecida pela constante evolução tecnológica e de grande sucesso empreendedor, a EXSTO TECNOLOGIA foi fundada em 11/06/2001, para atender as necessidades de kits didáticos voltados para o ramo da educação tecnológica focada no desenvolvimento de soluções que possam agregar maior qualidade no ensino de novas tecnologias nas área de eletrônica, automação, microcontroladores, telecomunicações entre outras, em instituições nacionais e internacionais.

- Soluções didáticas de qualidade e alta tecnologia;
- Atendimento efetivo através do Centro de Atendimento ao Cliente;
- Assistência técnica especializada;
- Um moderno Centro de Capacitação de Clientes;
- Portal de conteúdo exclusivo para clientes,
- Acompanhamento da satisfação de seus clientes através de Pós-Vendas.

Xb107 - Banco de Ensaios para Bancada de Teste Trifásica

Poder utilizar dispositivos, equipamentos e instrumentos com maior segurança e com maior versatilidade, é fundamental para prosseguir com os estudos e indispensável para práticas em laboratórios.

Visando proporcionar estas vantagens, a Exsto tecnologia desenvolveu uma bancada de testes, que possibilita a utilização em laboratórios e também em salas de aula para poder realizar varias experiências envolvendo disciplinas de eletrônica, de elétrica, automação industrial, entre outras.

As bancadas de testes da Exsto são contruídas para suportar dois postos de trabalhos, com 1 a 2 estudantes por posto de trabalho. Essa característica permite uma melhor utilização do espaço em sala de aula.

A bancada XB107 é constríuda em aço carbono e é apoiada em rodizios, que facilitam a movimentação e o transporte. Possuí um tampo de madeira em MDF e seus painéis são confeccionados em chapa metalica na cor azul e com serigrafia na cor branca, para identificação de componentes e de tensões de saídas.

A XB107 possuí sistema de aterramento próprio e também sistemas de seguranças, compatíveis com a NR12 e a NR10, possibilitando ao aluno uma maior segurança no uso da bancada.

A Bancada de Trabalho EXSTO permite ao aluno o aprendizado de diversas tecnologias, uma vez que ela está tecnicamente adaptada para as mais variadas aplicações que demandam alimentações seguras.

ESPECIFICAÇÕES TÉCNICAS

DESCRIÇÃO	CARACTERÍSTICAS TÉCNICAS
CARACTERÍSTICAS MECÂNICAS	
ESTRUTURA	- Em aço carbono com pintura eletrostática na cor prata (alumínio); - 02 postos de trabalho independentes; - Rodízios giratórios, sendo 02 com trava conforme NR12; - Tampo em MDF com fórmica na cor azul e acabamento lateral de PVC na cor cinza, com quinas arredondadas; - Proteção das partes energizadas; - Painel confeccionados em chapa metálica com pintura eletrostática na cor azul e serigrafia branca;
DIMENSÕES	- Dimensão total do kit: * 1500 x 910 x 780 mm (largura x altura x profundidade);
CARACTERÍSTICAS GERAIS	
ALIMENTAÇÃO	- 220 Vca Trifásico - 60 Hz (Disponível 380 Vca); - Plug industrial 3P+N+T; - Chave Liga/Desliga geral com manopla bloqueavél por cadeado; - Sinaleiro de identificação de kit energizado, conforme NR10; - Circuito de comando acionado por 24Vcc ;
NORMAS	- NR10 - Quanto aos riscos elétricos ao operador; - NR12 - Quanto aos dispositivos móveis e sinalização; - NBR5410-Quanto ao dimensionamento elétrico e sistema de aterramento;
PROTEÇÕES	- Contra curto circuito e sobrecarga: Disjuntor Termomagnético; - Contra choque elétrico: Interruptor DR, corrente máxima 25A, corrente de fuga de 30mA; - Botão de emergência, tipo cogumelo; - Botão Liga/Desliga por posto de trabalho; - Na falta de energia o equipamento é desligado e só volta a ser ligado por atuação no comando liga/desliga, conforme norma NR12;
DISTRIBUIÇÃO	- Fonte CA trifásica de 220V/10A por borne pino banana de segurança 4mm e por tomada industrial 3P+N+T, por posto de trabalho; - Fonte CC de 24V/3A distribuído por borne pino banana de 2mm, por posto de trabalho; - 3 tomadas 2P+T/10A, padrão NBR 14136, por posto de trabalho; - 3 tomadas 2P+T/10A, padrão NBR 14136, no painel principal;

ESPECIFICAÇÕES TÉCNICAS

RECURSOS	
POSTO DE TRABALHO	- A bancada disponibiliza 2 postos de trabalho para 2 ou mais alunos; - 03 Tomadas 2P+T/10A ; - Tensão de rede disponível em bornes de segurança para pino banana de segurança 4mm para as fases R, S, T e N; - Borne para aterramento do kit; - Tensão de Comando DC de 24V / 3A, distribuído por borne para pino banana de 2 mm; - Sistema de acionamento individual, com sinaleiro de identificação de modo em operação por posto de trabalho; - Sistema de acionamento por botão liga/desliga;
SWITCH ETHERNET	- Com fonte própria para alimentação; - Disponibiliza 4 saídas RJ45 para conexão de equipamentos; - Uma saída disponível na parte traseira da bancada para conexão com uma outra rede; - Fixado no painel central da bancada, sem possibilidade de movimentação;

VISTAS ORTOGONAIS

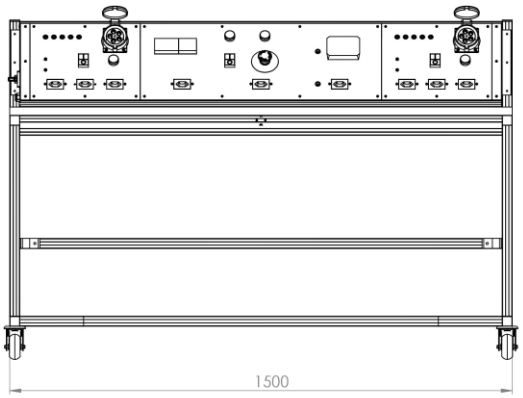

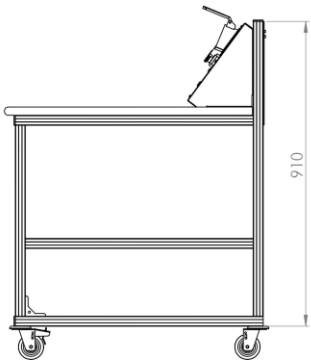

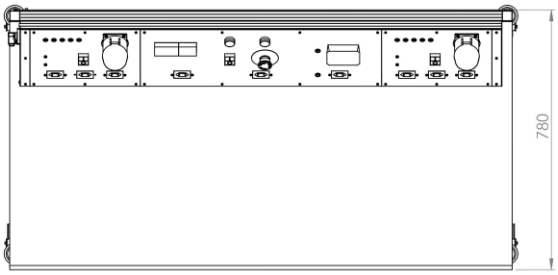

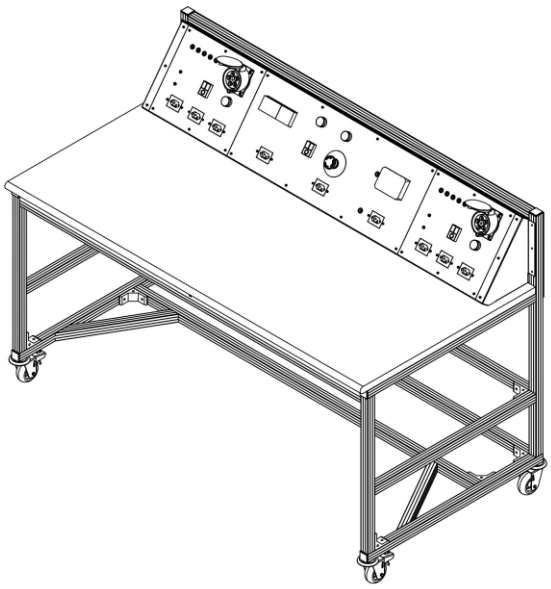

COMPOSIÇÃO DO PRODUTO

O KIT POSSUI:

- ✓ Banco de Ensaios para Bancada de Testes;
- ✓ Cabo com Conector Industrial 3P+N+PE;
- ✓ Liberação de acesso ao EXSTO ACADEMY, contendo as seguintes documentações:
  - o Manual de utilização e manutenção do kit

Exsto Academy

Portal de Treinamentos da Exsto

Clique aqui e conheça!

CONTATO

COMERCIAL:
vendas@exsto.com.br
(0xx35) 3473-4050
(0xx35) 3471-3783 (fax)
www.exsto.com.br

CENTRO DE ATENDIMENTO AO CLIENTE:
cac@exsto.com.br
(0xx35) 3473-4050
(0xx35) 3471-3783 (fax)
Horário de Atendimento:
De segunda a sexta das 07:00 às 17:00

CENTRO DE CAPACITAÇÃO DE CLIENTE:
ccc@exsto.com.br
(0xx35) 3473-4050
(0xx35) 3471-3783
www.exstoacademy.exsto.com.br

ENDEREÇO:
Rua: Dr. José Pinto Vilela, Nº 555
Centro - Santa Rita do Sapucaí
Minas Gerais
37540-000
Brasil

SIGA NOSSAS REDES SOCIAIS